Vinkel-stykke 15°

Vinkel-st

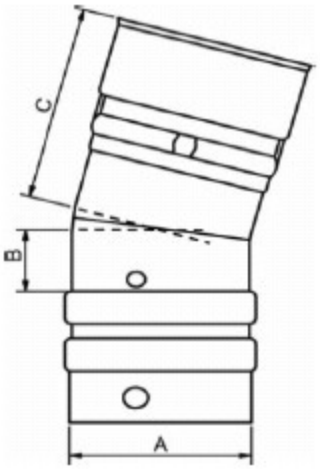

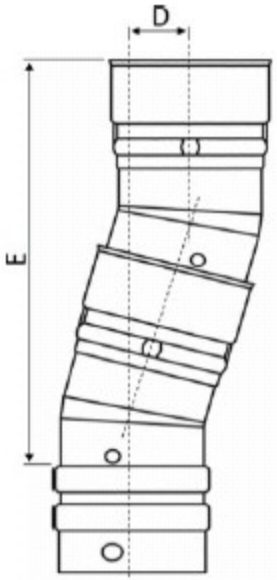

Vinkel-stykket anvendes til retningsændringer i lodr
foring eller røgkanal.
Det kan bruges alene (15° vinkel-stykke) eller der k
flere af gangen.
Ved brug af to vinkel-stykker, der drejes i forhold til
man opnå en hvilken som helst vinkel mellem 0° og
Mellem to vinkel-stykker kan evt. monteres en eller
for at forøge trækningen eller der kan monteres en
med rensedør. Af brandtekniske årsager skal trukne
røgkanaler understøttes på forsvarlig måde.

Dia.	VVS-nr.	A	B	C
3"	3428 21 080	80	35	102
4"	3428 21 100	100	37	104
5"	3428 21 130	130	39	106
6"	3428 21 150	150	40	107
7"	3428 21 180	180	42	109
8"	3428 21 200	200	43	110

Beregning af andre forskydninger og højder:
Forskydning = D + (0,259 x installeret længde mellem de to vinkel-stykker)
Højde = E + (0,966 x installeret længde mellem de to vinkel-stykker)